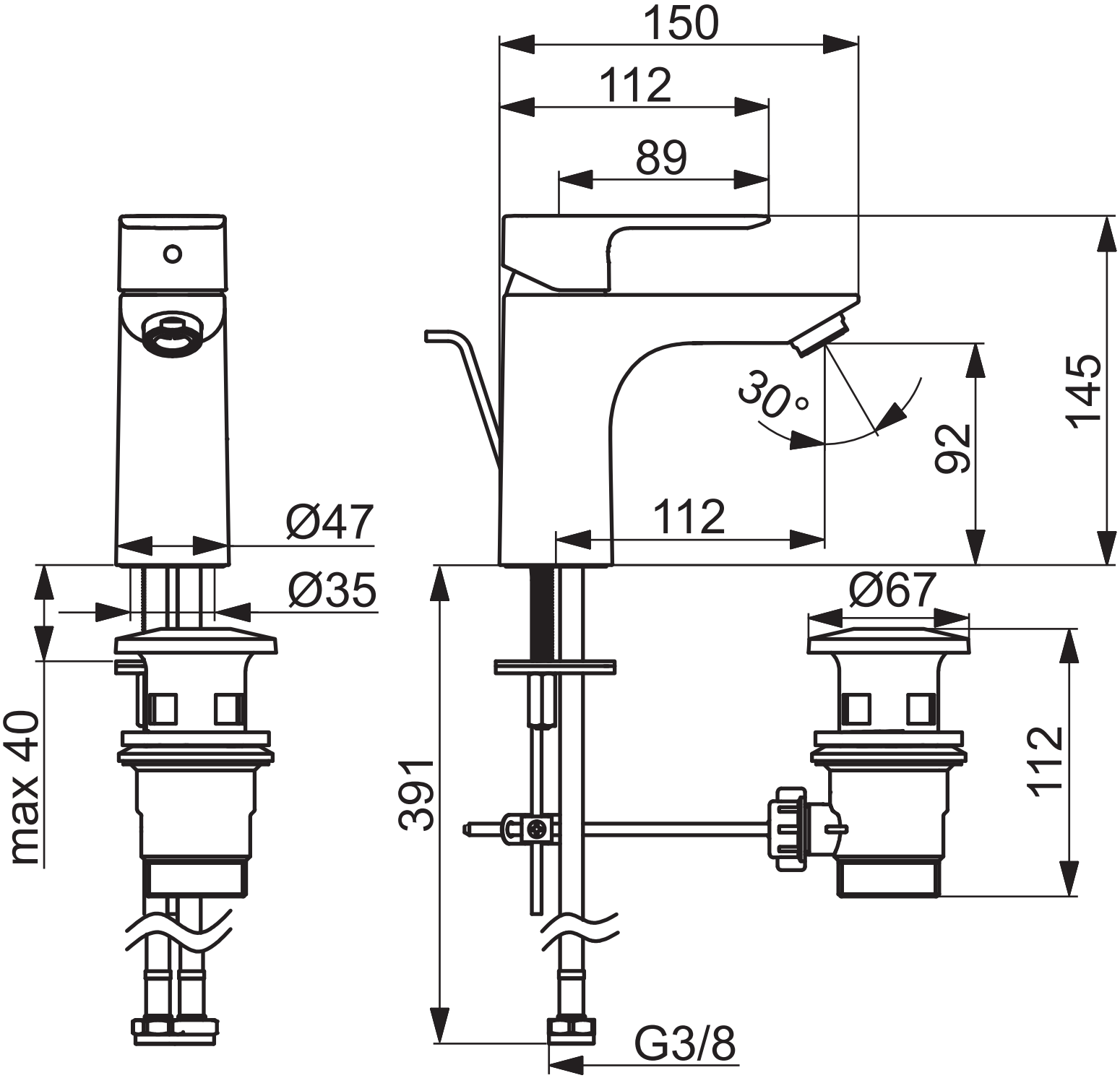
150
112
89
145
92
30°
112
Ø47
Ø35
max 40
391
Ø67
112
G3/8